Kabelschlange vito Vary

Artikelnummer: 003584002100

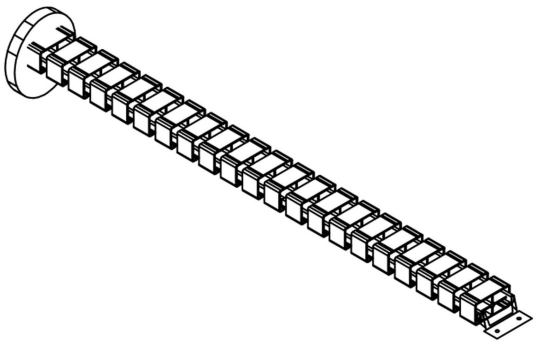

Angaben zur Produktsicherheit

Artikelangaben

Modellname des Herstellers: vito Vary

Modellnummer: K1008

Herstellerangaben

Mäusbacher Möbelfabrik GmbH

Steinachtalstraβe 37

96242 Sonnefeld

Tel: 0926699020

E-Mail: info@maeusbacher.de