exquisit

KS88-E

EKS131-V-040E
Einbau Vollraumkühlschrank

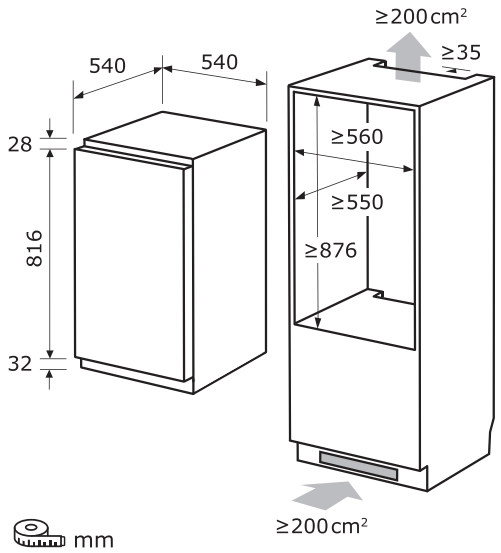

Schlepptür | Nische | Licht

Warenmarke	Exquisit
Matchcode	EKS131-V-040E
Produktgruppe	Einbau Vollraumkühl-schrank
Hauptfarbe	Weiß
EAN Code	4016572409826
Artikelnummer	814130300

Leistung und Energie

Energieverbrauch pro Jahr	92 kWh/Jahr
Energieeffizienzklasse	E
Geräusch	39 dB(A) re1pW
Geräuschemissionsklasse	C
Geräuscharmes Gerät	Nein
Nutzinhalt gesamt	129 l
Kühlmittel /-menge	R600a (18 g)
Klimaklasse	N-ST

Elektrischer Anschluß

Spannung / Frequenz	220-240 V~ / 50 Hz
Stromaufnahme	0,45 A
Leistungsaufnahme	80 W
Länge Stromkabel	200 cm
Prüfzeichen	CE
Lichtquelle	LED

Maße und Gewichte

Gerätemaß HxBxT	88,0 x 54,0 x 54,0 cm
Nischenmaß min. HxBxT	87,6 x 56,0 x 55,0 cm
Verpackungsmaß HxBxT	94,0 x 57,0 x 56,0 cm
Gerätegewicht brutto/netto	29,5 / 27,7 kg

Bauform

Stand-/ Unter- /Einbaugerät	- / - / √
Art der Tür	Schlepptürmontage

Kühlteil

Kühlfachvolumen	129,0 l
Beleuchtung Kühlteil	Ja
Ablage/n (ges) / Verstellbar	2 / 2
Türablage/n / davon Flaschenregal/e	3 / 1
Gemüseschublade/n / Eierablage/n	1 / 2
Abtauverfahren Kühlfach	Manuell

Zubehör und Ausstattung

Temperatureinstellung	Ja
Temperaturregelung	Manuell
Türdichtung wechselbar	Ja
Türanschlag wechselbar	Ja

Technische Änderungen, Designabweichungen und Irrtümer vorbehalten.